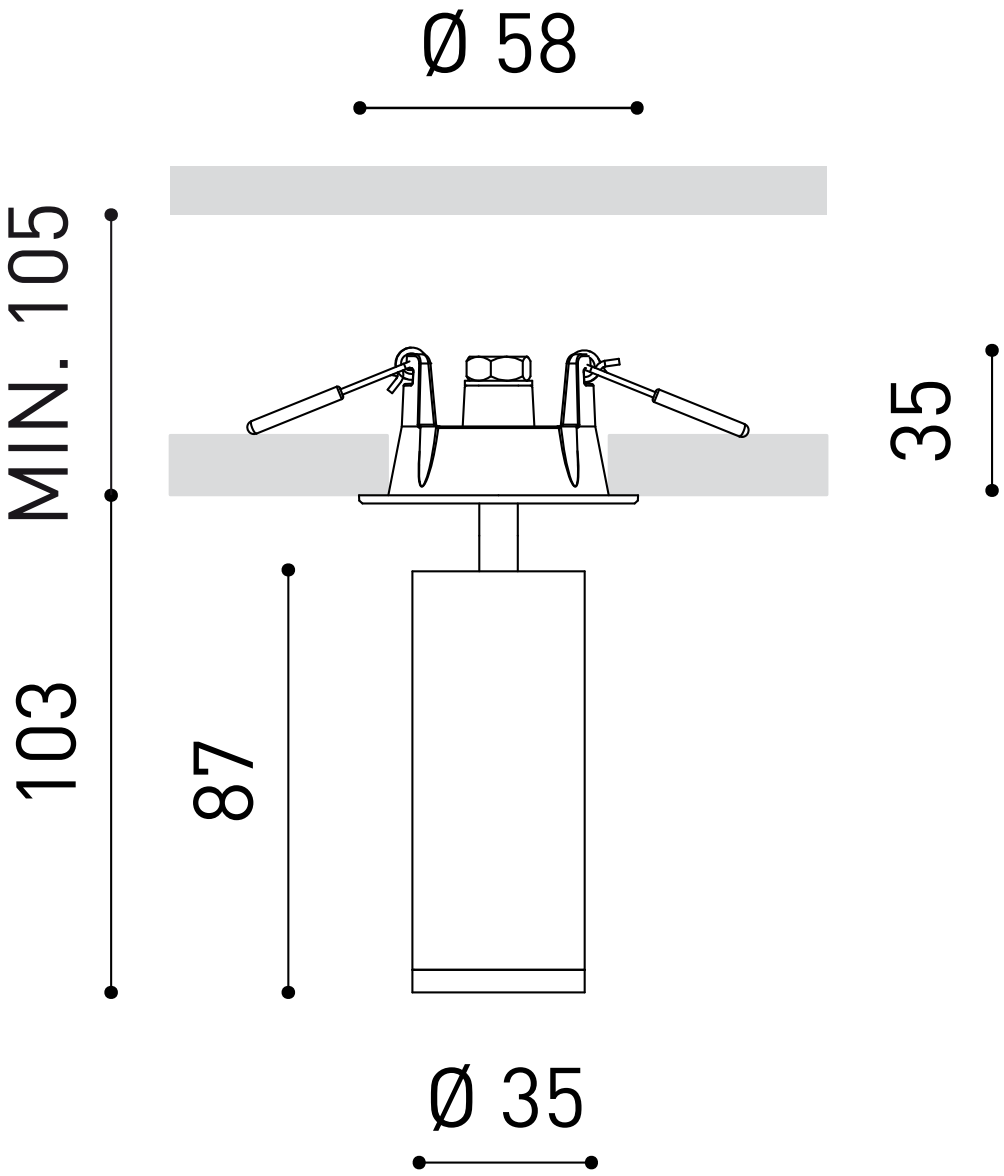
Ø 58
MIN. 105
35
103
87
Ø 35