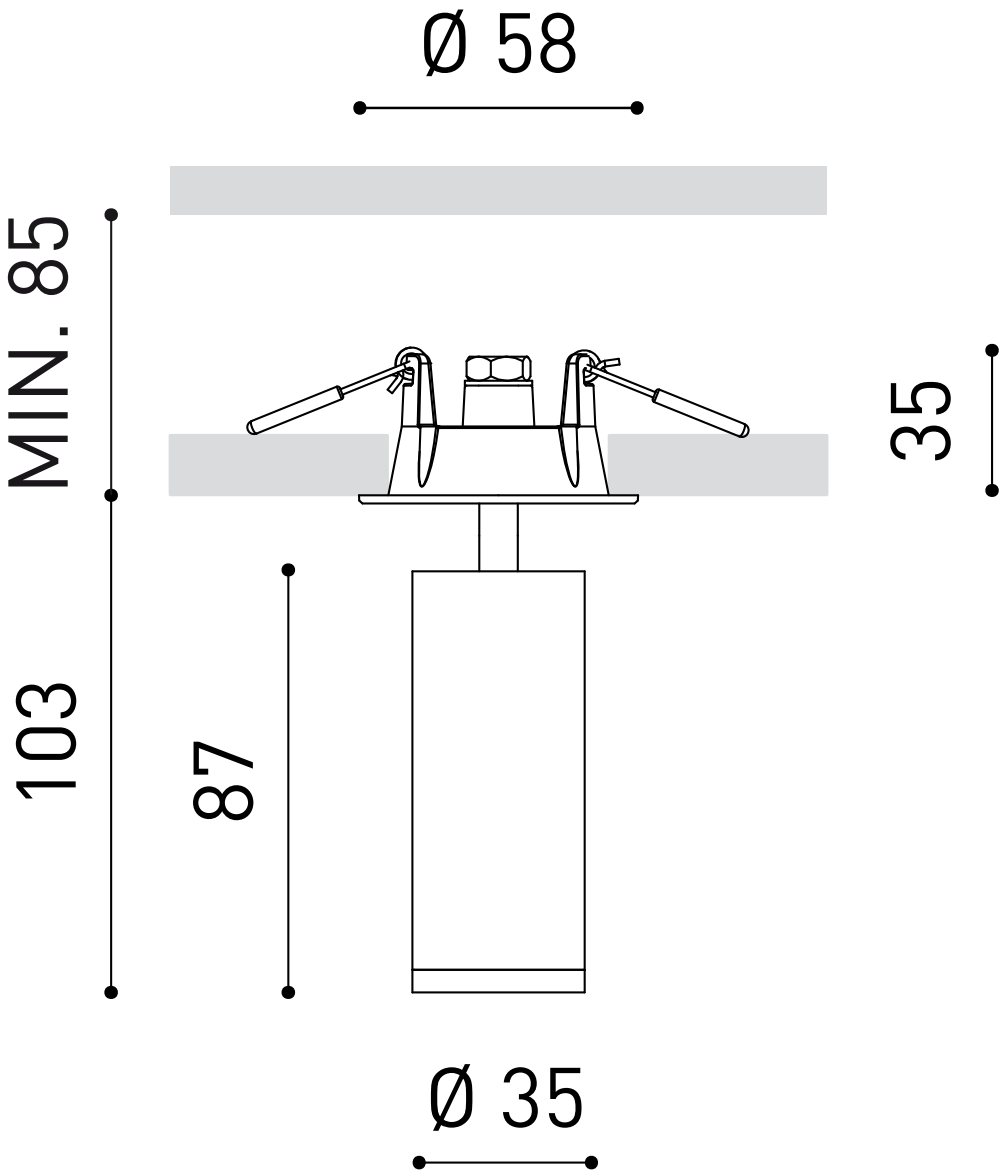
Ø 58
MIN. 85
35
103
87
Ø 35